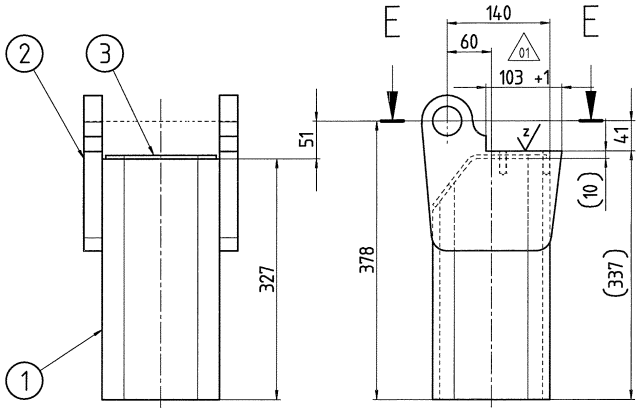

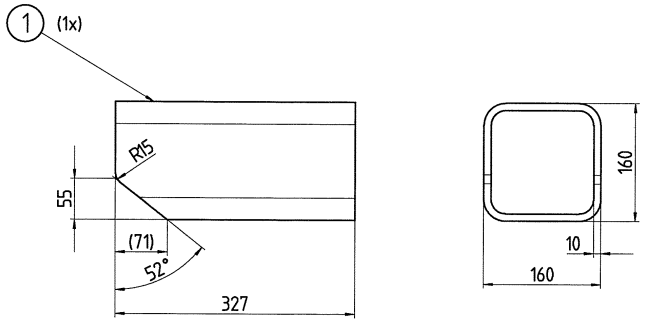

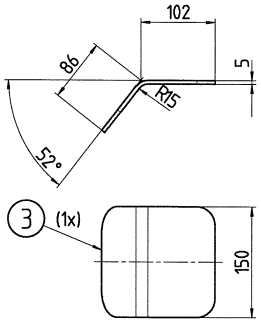

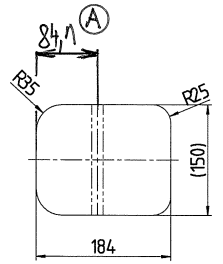

Achtung:
Fertigteilmaße sind verbindlich
Maße der Abwicklung nicht bindend
Abwicklung dem Kantverfahren angepasst

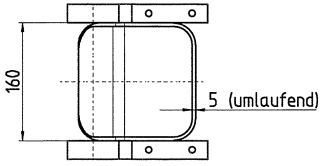

E-E

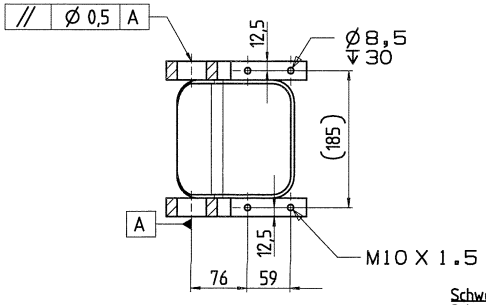

28 -05- 2014
ARCHIV
1

Ⓐ-NZ14/00705-DOPLNĚNÍ OS OHYBU.
22.5.2014

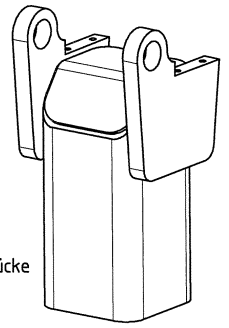

01 SAP-Änderung 21192: Auflagefläche für Distanzstücke vergrößert (Maß 103+1mm); 22.02.2012 schm

B100 = Ohne Beschichtung KWN 2186915

Schweißangaben für S355 und S235

Schweißverfahren	: DIN EN ISO 4063 135/136
Schweißzusatzwerkstoff	: DIN EN 440-G463MG4Si1 (SG3)
Bewertungsgruppe	: C nach DIN EN 25817
Schw-Nahtvorbereitung	: DIN EN 29692
Freimaßtoleranzen	
für Schweißteile	: DIN EN 13920 BF
für bearb. Fächen	ISO 2768 T1 m; ISO 2768 T2 K
Verfahrensempfehlung	: DIN EN 1011-1
Bemaßte Kehlnähe	: entsprechend Maß "d" nach DIN EN 22553
Unbemaßte Schweißnähte	: "d" = min. t/2

bei kombinierten Materialdicken über 40mm vorwärmen auf ca. 120°C

Schutzvermerk ISO 16016 beachten / Copyright reserved ISO 16016

ISO 2768 T1/T2	mK	Material ☑				ECN-No. 22001	Document No. 4280008 / 01 Version
EN ISO 13920	BF		Drawing by	Approved by	Last Modific.by	Part No. 2229285	Rev.-No. 00 Status SF S-Freigabe
ISO 8062	CT10	Date	29.08.2011	24.02.2012	16.02.2012		
EN ISO 9013	111	Name	KLNAJORKO	KLSCHMIDW	KLSCHMIDW		
EN ISO 1101		Part Name DE: Stützfuß Seitenwand					
EN ISO 1302		Part Name EN: Support					
√ = beliebig ab Liberty	⁸√ = √Rz = 25					Theo. Weight 25,1 kg	Scale 1:5 Format A2
⁴√ = √Rz = 100	²√ = √Rz = 8,3					First Use K024	Sheet-of 1 / 1
KWN 2188113							

- Weitergabe sowie Vervielfältigung dieses Dokuments, Verwertung und Mitteilung seines Inhalts sind verboten, soweit nicht ausdrücklich gestattet. Zuwiderhandlungen verpflichten zu Schadenersatz. Alle Rechte für den Fall der Patent-, Gebrauchsmuster- oder Geschmacksmustereintragung vorbehalten - The reproduction, distribution and utilization of this document as well as the communication of its contents to others without express authorization is prohibited. Offenders will be held liable for the payment of damages. All rights reserved in the event of the grant of a patent, utility model or design -